埃尔顿
ALTON

-SCHEMATIC DRAWINGS-

装配示意图

驾驶式洗地机　　A-7R

Ride-on Scrubber　Dryer　　A-7R

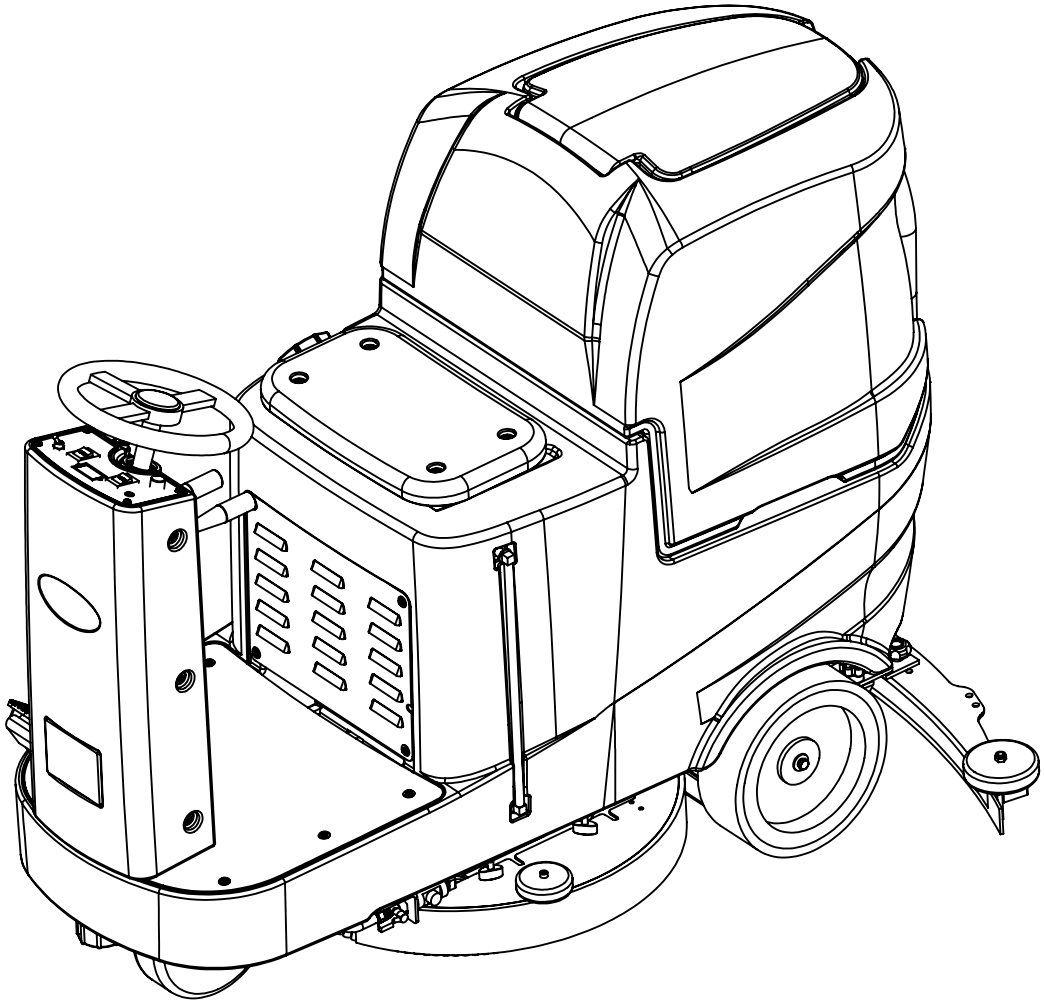

目录
Content

1.底座架组件 FRAME ASSEMBLY 5

2.扒头支架组件 SUPPORT FRAME ASSEMBLY 7

3.驱动组件 DRIVER 8

4.转向组件 STEERING ASSEMBLY 9

5.控制面板组件 CONTROL PANEL 12

6.清水箱组件 SOLUTION TANK ASSEMBLY 13

7.污水箱组件 RECOVERY TANK ASSEMBLY 16

8.机头组件 NOSE ASSEMBLY 18

9.扒头组件 SQUEEGEE ASSEMBLY 19

10.水路组件 WATER ASSEMBLY 21

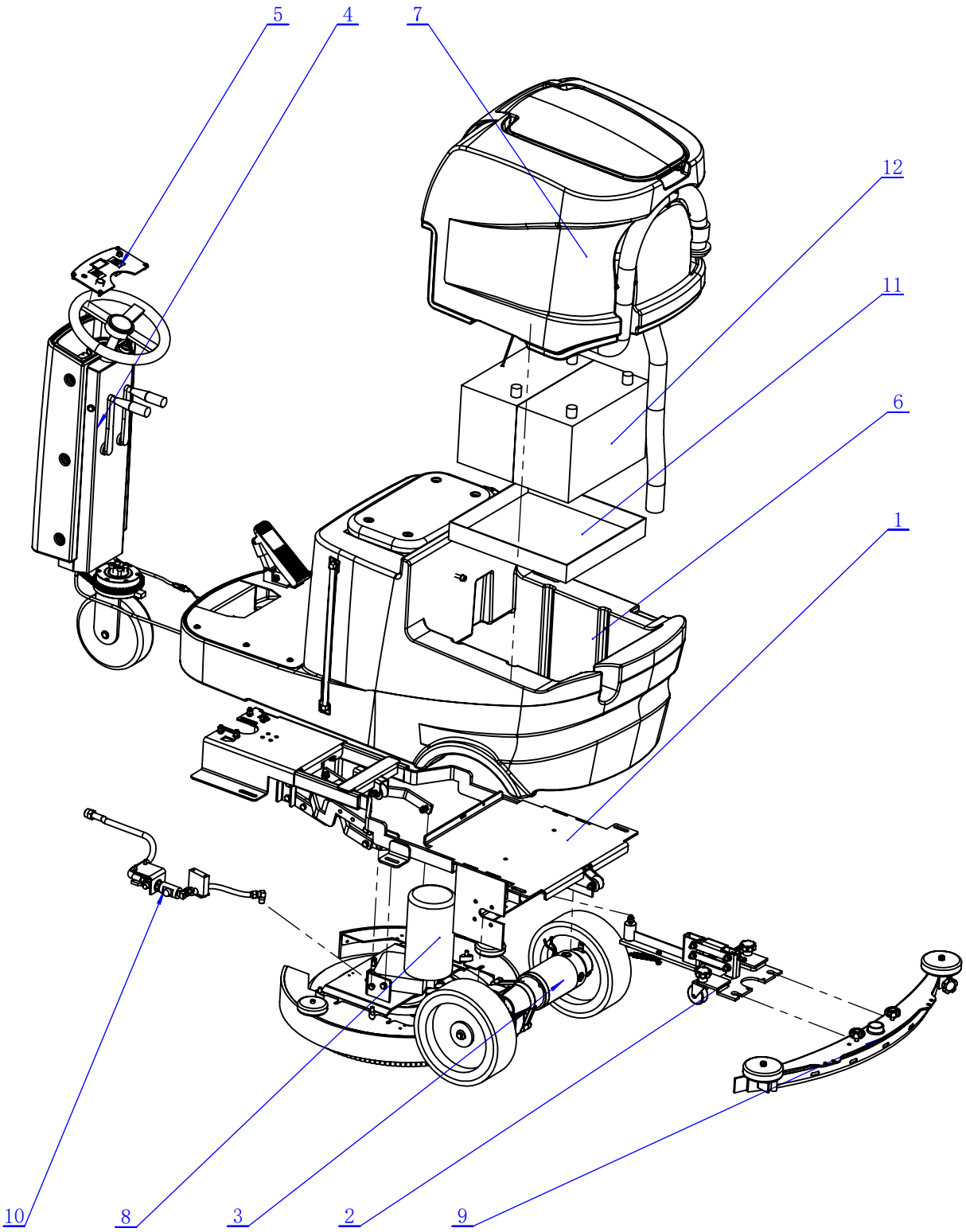
5
4
7
12
11
6
1
10
8
3
2
9

项目号	代号	名称	备注	数量
1	A020158	底座架组件A7	FRAME ASSEMBLY A7	1
2	A020159	扒头支架组件A7	SQUEEGEE CONTROL ASSEMBLY A7	1
3	A020160	驱动组件A7	DRIVE WHEEL ASSEMBLY A7	1
4	A020161	转向组件A7	STEERING ASSEMBLY A7	1
5	A020162	控制面板组件A7	CONTROL PANEL ASSEMBLY A7	1
6	A020163	清水箱组件A7	SOLUTION TANK ASSEMBLY A7	1
7	A020164	污水箱组件A7	RECOVERY TANK ASSEMBLY A7	1
8	A020165	机头组件A7	BRUSHES BASE ASSEMBLY A7	1
9	A020107	扒头组件A5	SQUEEGEE ASSEMBLY A5	1
10	A020166	水路组件A7	WATER UNIT A7	1
11	P010223	电池盒底	Battery box bottom	1
12	E010194	天能6V 200AH 电池	Tianneng 6V 200AH Battery	2

1.底座架组件 FRAME ASSEMBLY

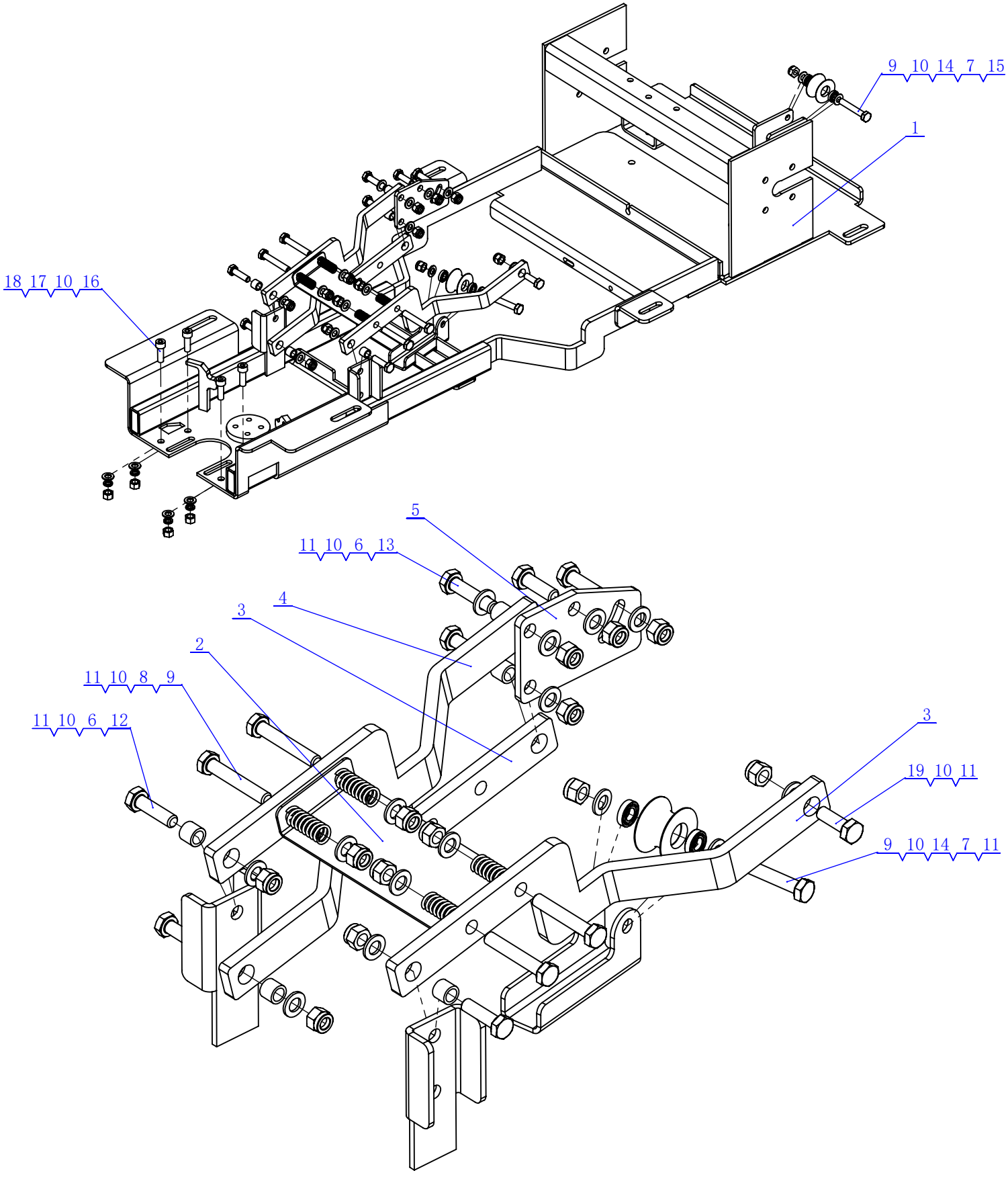

1.底座架组件 FRAME ASSEMBLY

项目号	代号	名称	备注	数量
1	H010237	底座架A7	chassis	1
2	H010244	机头缓冲板	Head Buffer Plate	1
3	H010245	机头连杆二	Head connecting rod 2	2
4	H010246	机头连杆一	Head connecting rod 1	1
5	H010247	机头调节板	Head adjusting plate	1
6	M010165	铜套	BUSHING Φ8.5XΦ12X10	5
7	M010114	滑轮 Φ35x20	PULLEY Φ35*20	2
8	M010160	压簧Φ12XΦ1.75X55	Ground Spring	4
9	N010116	外六角螺栓M8*50半牙 不锈钢	SCREW M8*50 A2	6
10	N010126	平垫Φ8XΦ16X1不锈钢	Flat mat Φ 8 x Φ 16 x1 stainless steel	22
11	N010130	自锁螺母M8 不锈钢	Self-locking nut M8 stainless steel	13
12	N010134	外六角螺栓M8*30 不锈钢	SCREW M8*30 A2	3
13	N010194	外六角螺栓M8*35 不锈钢	SCREW M8*35 A2	2
14	N010155	688 ZZ 小轴承	688 ZZ BEARING	4
15	N010130	自锁螺母M8 不锈钢	LOCK NUT M8 A2	1
16	N010115	内六角圆柱头M8x25 不锈钢	SCREW M8*25 A2	4
17	N010121	弹垫Φ8不锈钢	Φ8 stainless steel spring washers	4
18	N010157	非自锁螺母M8 不锈钢	NUT M8 A2	4
19	N010133	外六角螺栓M8*25 不锈钢	SCREW M8*25 A2	3

2.扒头支架组件 SUPPORT FRAME ASSEMBLY

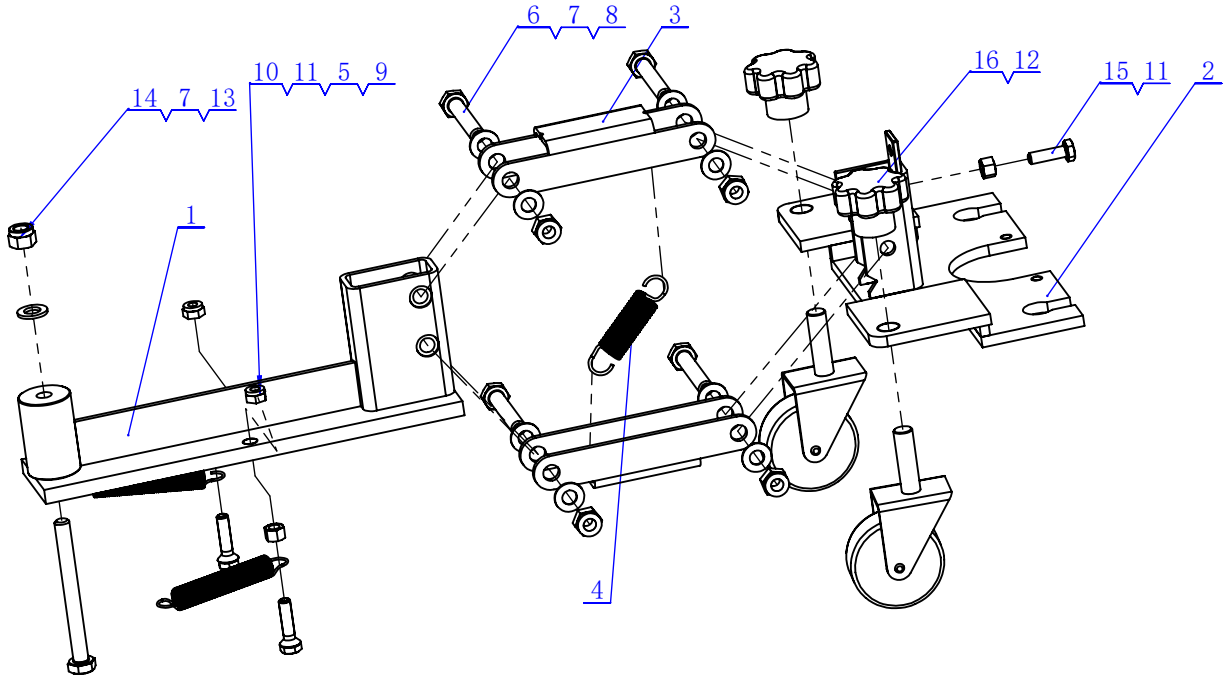

项目号	代号	名称	备注	数量
1	H010169	扒头上支架A9	Pickpocket upper bracket A9	1
2	H010167	扒头下支架A9	The lower bracket A9 of the pickpocket	1
3	H010168	扒头支架连接杆122*33*25	LINK122*33*25	2
4	N010284	对地压力弹簧	Earth pressure spring	1
5	N010283	复位弹簧	Reset spring	2
6	N010116	外六角螺栓M8*50半牙　不锈钢	SCREW M8*50 A2	4
7	N010126	平垫Φ8*Φ16*1	WASHER Φ8*Φ16*1	9
8	N010130	自锁螺母M8 不锈钢	LOCK NUT M8 A2	4
9	N010183	外六角螺栓M6*25　不锈钢	SCREW M6*25 A2	2
10	N010129	自锁螺母M6 不锈钢	LOCK NUT M6 A2	2
11	N010146	非自锁螺母M6 不锈钢	NUT M6 A2	3
12	P010118	万向轮Φ50	UNIVERSAL WHEEL M10	2
13	N010298	外六角螺栓 M8*80　不锈钢	SCREW M8*80 A2	1
14	N010130	自锁螺母M8 不锈钢	Self-locking nut M8 stainless steel	1
15	N010118	外六角螺栓 M6*20　不锈钢	SCREW M6*20 A2	1
16	P010125	花型螺母M10	FLOWER NUT M10	2

3.驱动组件 DRIVER

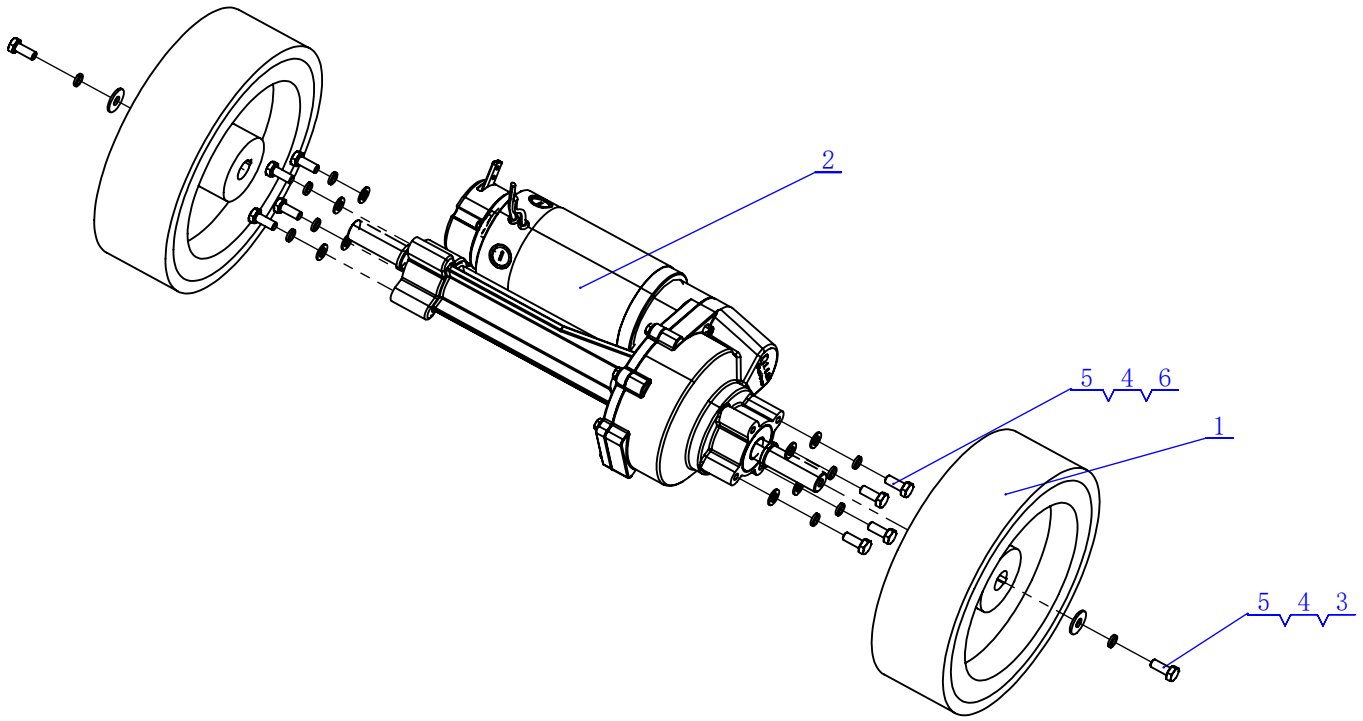

项目号	代号	名称	备注	数量
1	P010157	驱动轮Φ256x80	Driving wheel 256x80	2
2	E010172	后驱电机 24V 500W	DRIVING MOTOR 24V 500W	1
3	N010235	平垫Φ8xΦ32x3	Flat mat Φ 8 x Φ 32 x3	2
4	N010121	弹垫Φ8不锈钢	Φ8 stainless steel spring washers	10
5	N010132	外六角螺栓M8*20 不锈钢	SCREW M8*20 A2	10
6	N010126	平垫Φ8XΦ16X1不锈钢	Flat mat Φ 8 x Φ 16 x1 stainless steel	8

4.转向组件 STEERING ASSEMBLY

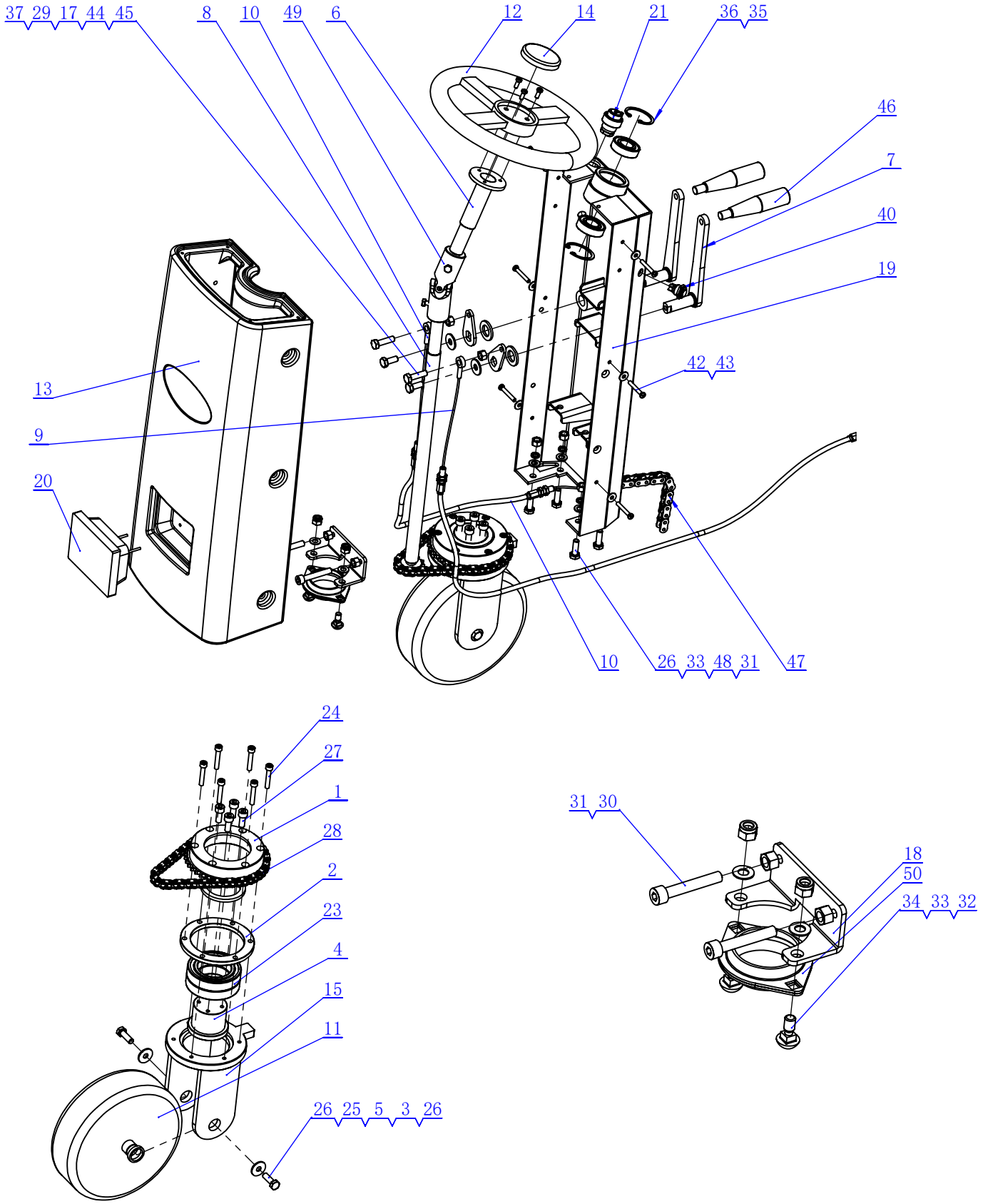

4.转向组件 STEERING ASSEMBLY

项目号	代号	名称	备注	数量
1	M010156	转向链轮40齿	Large sprocket	1
2	M010157	前轮轴承座上盖	BEARINGS FLANGE	1
3	M010159	前轮轴	Front axle	1
4	M010169	前轮转向轴	Front axle sleeve	1
5	M010158	前轮轴套	Front wheel sleeve	2
6	M010162	转向转轴上	Forward steering axle	1
7	M010163	提升摇臂	Adjusting handle	2
8	M010155	转向轴下	BEARING BLOCK	1
9	M010170	扒头拉线	ROPE	1
10	M010171	机头拉线1	ROPE1	1
11	P010229	轴承脚轮Φ200x60	Driving wheel 200x50	1
12	P010227	方向盘Φ265	Steering wheel Φ265	1
13	P010219	转向器外罩A7	Steering housing	1
14	P010228	方向盘盖	The steering wheel cover	1
15	H010250	前轮支撑	Front fork	1
16	H010251	垫圈	WASHER	1
17	H010258	摇臂连接板	Rocker connecting plate	2
18	H010254	调节支架	SUPPORT	1
19	H010253	转向支架A7	STEERING SUPPORT A7	1
20	E010141	18W照明灯	LIGHT 18W	1
21	E010101	钥匙开关	Key switch	1
22	E010156	喇叭开关	The horn switch	1
23	N010196	6010 轴承	6010 bearing	2
24	N010288	圆柱头内六角M6*35 不锈钢	SCREW M6*35 A2	6
25	N010127	平垫Φ8*Φ24*2	WASHER Φ8*Φ24*2	2
26	N010133	外六角螺栓M8*25 不锈钢	SCREW M8*25 A2	6
27	N010114	内六角圆柱头M8*20 不锈钢	SCREW M8*20 A2	4
28	N010304	06B 50节	Section 06B 50	1

4.转向组件 STEERING ASSEMBLY

项目号	代号	名称	备注	数量
29	N010166	平垫M16x30x3 不锈钢	Flat cushion M16x30x3 stainless steel	2
30	N010143	内六角圆柱头M8*50 不锈钢	SCREW M8*50 A2	2
31	N010157	非自锁螺母M8 不锈钢	NUT M8 A2	6
32	N010130	自锁螺母M8 不锈钢	Self-locking nut M8 stainless steel	2
33	N010126	平垫Φ8*Φ16*1	WASHER Φ8*Φ16*1	6
34	N010211	扁圆头方颈螺栓 M8*20 不锈钢	SQUARE NECK BOLT M8x20 A2	2
35	N010261	6004轴承	6004 bearing	2
36	N010262	42孔卡簧	42-hole clip spring	2
37	N010235	平垫Φ8xΦ32x3	Flat mat Φ 8 x Φ 32 x3	2
38	N010132	外六角螺栓M8*20 不锈钢	SCREW M8*20 A2	2
39	N010141	外六角螺栓M6*12 不锈钢	SCREW M6*12 A2	2
40	E010169	前照灯开关	Headlight switch	1
41	N010136	盘头十字螺钉M5*12 不锈钢	SCREW M5*12 A2	3
42	N010218	盘头十字 M5*35 不锈钢	SCREW M5*35 A2	6
43	N010123	平垫 Φ5*Φ15*1	WASHER Φ5*Φ15*1	6
44	N010157	非自锁螺母M8 不锈钢	NUT M8 A2	2
45	N010134	外六角螺栓M8*30 不锈钢	SCREW M8*30 A2	2
46	N010184	提升摇臂把手 M10	Turn the handle	2
47	N010310	链条08A	CHAIN 08A	1
48	N010121	弹垫Φ8不锈钢	Φ8 stainless steel spring washers	4
49	N010230	万向节18x30x80	Universal Joint 18x30x80	1
50	N010209	SBPFL 205 轴承座	SBPFL 205 BEARING BLOCK	1

5.控制面板组件 CONTROL PANEL

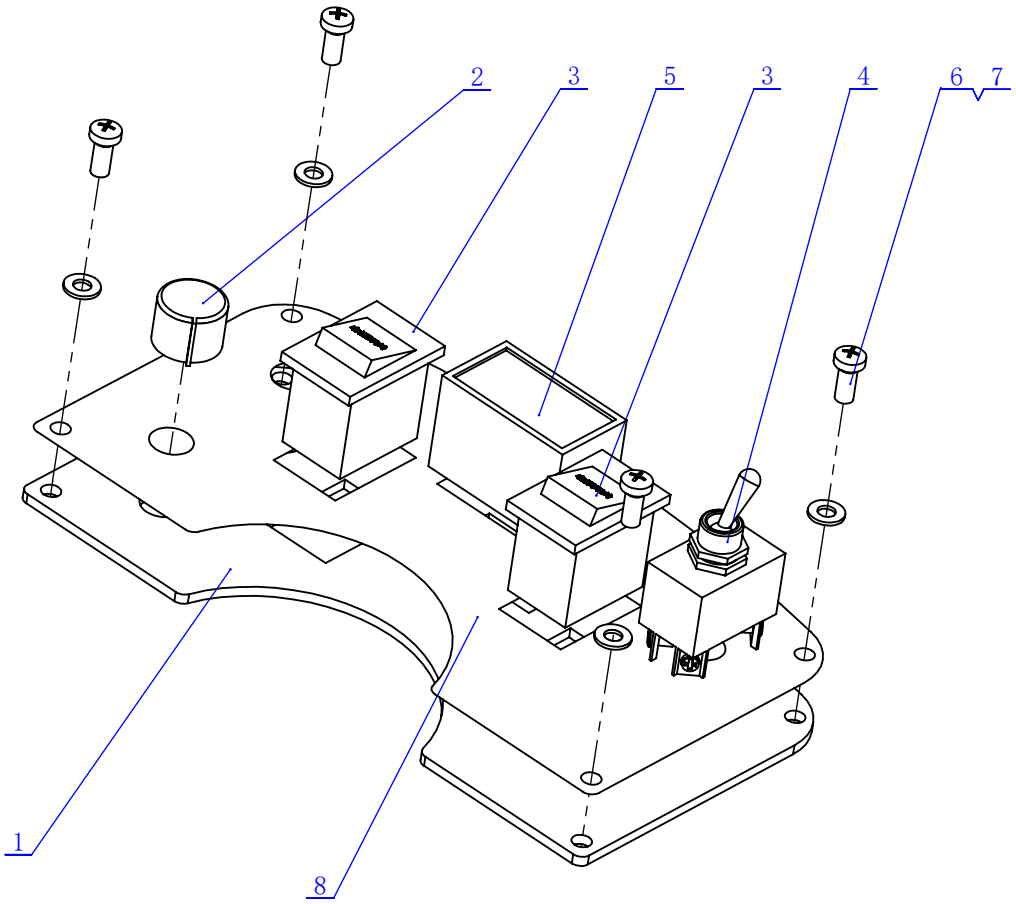

项目号	代号	名称	备注	数量
1	H010261	控制面板A7	Display panel	1
2	E010129	调速旋钮	SPEED KNOB	1
3	E010102	翘板开关 KCD4-16A	ROCKER SWITCH 16A	2
4	E010135	前进后退开关	SWITCH	1
5	E010103	电量显示表	BATTERY INDICATION 24V	1
6	N010136	盘头十字螺钉M5*12 不锈钢	SCREW M5*12 A2	4
7	N010122	平垫Φ5*Φ10*1	WASHER Φ5*Φ10*1	4
8	K010109	控制面板标签A7		1

6.清水箱组件 SOLUTION TANK ASSEMBLY

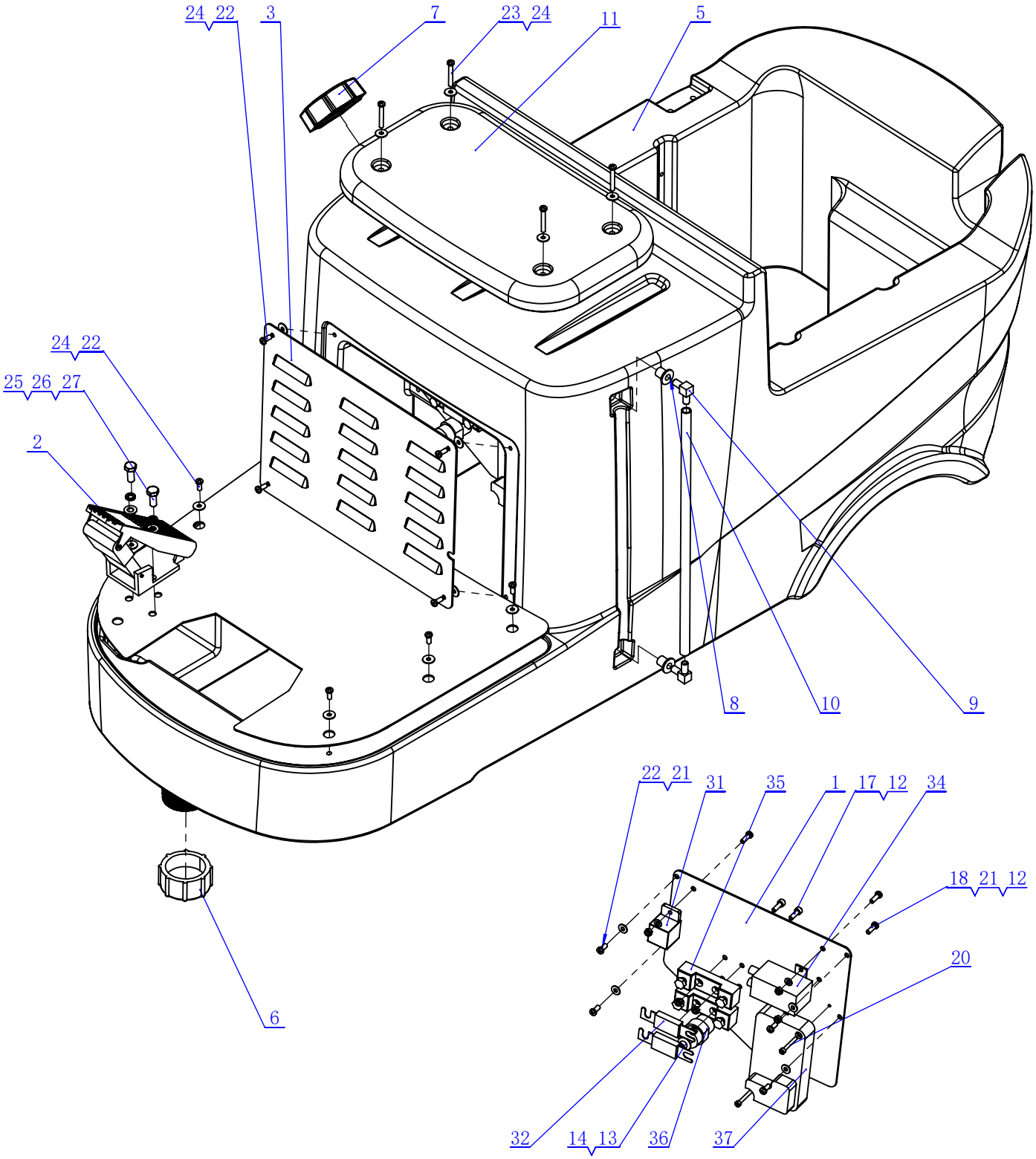

6.清水箱组件 SOLUTION TANK ASSEMBLY

项目号	代号	名称	备注	数量
1	H010262	A7电器安装板	PLATE A7	1
2	E010147	脚踏加速器	Pedal accelerator	1
3	H010111	电器仓盖板 343*261	Electrical cabin cover	1
4	H010249	脚踏板	Pedal	1
5	P010230	清水箱A7	SOLUTION TANK A7	1
6	P010136	出水口盖M50	Outlet cover M50	1
7	P010158	注水口盖	THREADED COVER	1
8	P020148	硅胶塞	Silica gel plug	2
9	P010159	水位弯头	ELBOW	2
10	P010160	液位显示管	Liquid level indicator tube	1
11	P010150	座垫 390*230	SEAT 390*230	1
12	N010128	自锁螺母M5 不锈钢	LOCK NUT M5 A2	7
13	N010112	内六角圆柱头M6*16 不锈钢	SCREW M6*16 A2	2
14	N010182	平垫 Φ6*Φ18*1	WASHER Φ6*Φ18*1	1
15	N010120	弹垫M6 不锈钢	LOCK WASHER M6 A2	1
16	N010146	非自锁螺母M6 不锈钢	NUT M6 A2	1
17	N010110	内六角圆柱头M5*16 不锈钢	SCREW M5*16 A2	4
18	N010156	盘头十字 M5X16 不锈钢	SCREW M5X16 A2	3
19	N010122	平垫Φ5*Φ10*1	WASHER Φ5*Φ10*1	3
20	N010151	内六角圆柱头M4*30 不锈钢	SCREW M4*30 A2	2
21	N010153	平垫Φ5*Φ12*1	WASHER Φ5*Φ12*1	4
22	N010136	盘头十字螺钉M5*12 不锈钢	SCREW M5*12 A2	14
23	N010218	盘头十字 M5*35 不锈钢	SCREW M5*35 A2	4

6.清水箱组件 SOLUTION TANK ASSEMBLY

项目号	代号	名称	备注	数量
24	N010123	平垫Φ5*Φ15*1	WASHER Φ5*Φ15*1	14
25	N010126	平垫Φ8*Φ16*1	WASHER Φ8*Φ16*1	3
26	N010121	弹垫M8 不锈钢	LOCK WASHER M8 A2	8
27	N010132	外六角螺栓M8*20 不锈钢	SCREW M8*20 A2	8
28	N010127	平垫Φ8*Φ24*2	WASHER Φ8*Φ24*2	6
29	N010130	自锁螺母M8 不锈钢	LOCK NUT M8 A2	2
30	N010191	圆头内六角 M8*35 不锈钢	SCREW M8*35 A2	1
31	E010106	继电器 24V 80A	RELAY 24V 80A	1
32	E010108	电机保险 50A	MOTOR FUSE 50A	1
33	E010107	电机保险 30A	MOTOR FUSE 30A	1
34	E010105	直流接触器 24V 100A	DC CONTACTOR 24V 100A	1
35	E010109	保险座 800A	FUSE SUPPORT 800A	2
36	E010116	公共负极绝缘柱	CATHODE INSULATING COLUMN	1
37	E010206	驱动控制器T5	DRIVING CONTROLLER T5	1

7.污水箱组件 RECOVERY TANK ASSEMBLY

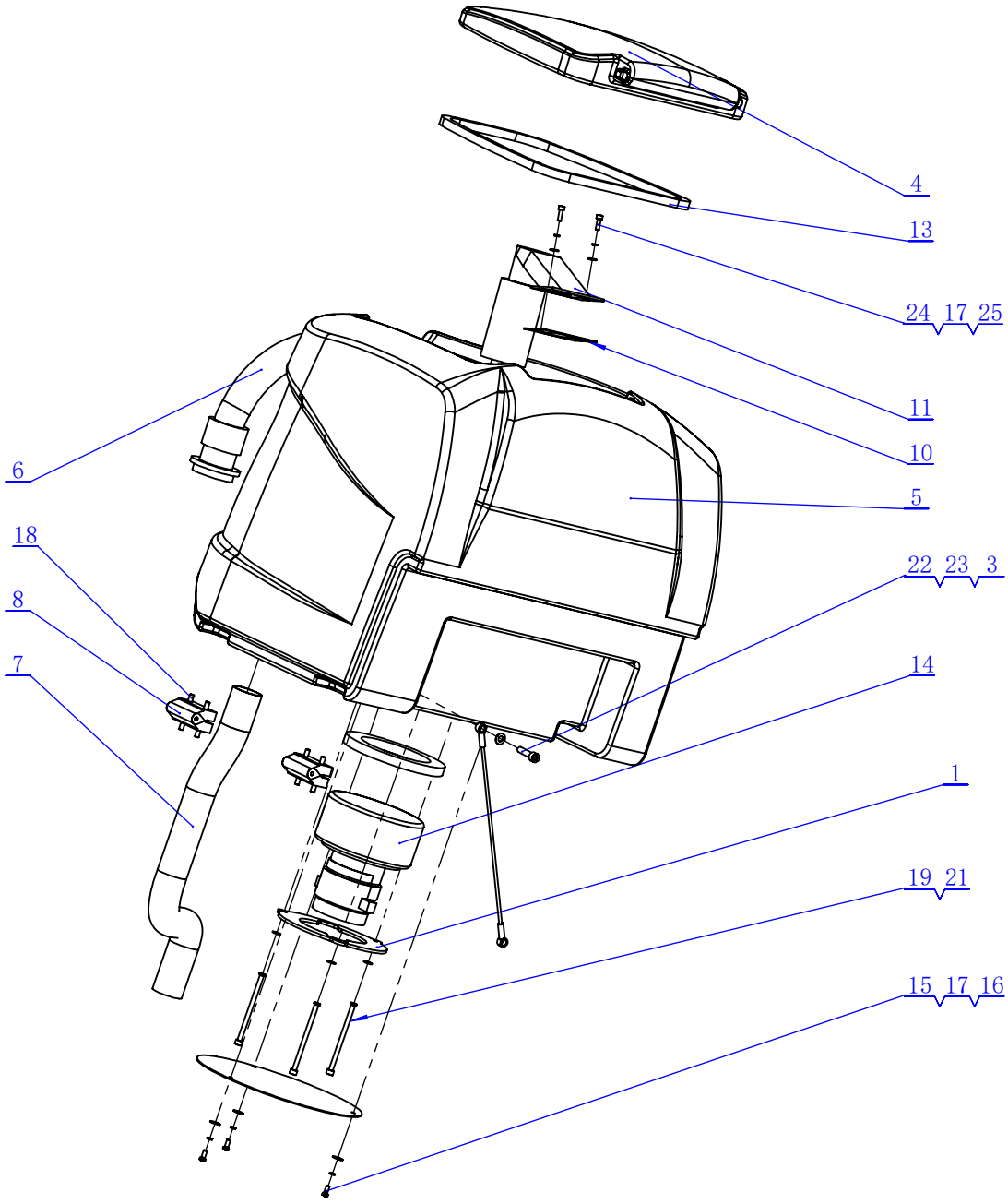

7.污水箱组件 RECOVERY TANK ASSEMBLY

项目号	代号	名称	备注	数量
1	H010108	吸水电机固定板 ∅164	MOTOR FLANGE ∅164	1
2	H010252	吸水电机盖	Absorbent motor cover	1
3	M010108	水箱拉线 350	ROPE L=350	1
4	P010103	污水箱盖	COVER	1
5	P010221	污水箱A7	RECOVERY TANK A7	1
6	P010225	排污管 D38X930	Drainage pipe D38X930	1
7	P010152	吸污管 D.38*950	Soak pipe	1
8	P010122	合页	HINGE	2
9	P020105g	EVA发泡棉Φ150*Φ105*13	EVA FOAMED COTTON Φ150*Φ105*13	1
10	P020104	吸污口密封垫	SUCTION GASKET	1
11	P010106	吸污口主体	SUCTION BODY	1
12	P010107	吸污口滤网组	SUCTION BODY	1
13	P020103	水箱盖密封条1110	GASKET 1110	1
14	E010112	吸水电机 24V 500W 2层	SUCTION MOTOR 24V 500W 2 STAGE	1
15	N010136	盘头十字螺钉M5*12 不锈钢	SCREW M5*12 A2	3
16	N010123	平垫Φ5*Φ15*1	WASHER Φ5*Φ15*1	3
17	N010119	弹垫M5 不锈钢	LOCK WASHER M5 A2	5
18	N010138	沉头内六角M6*25 不锈钢	SCREW M6*25 A2	8
19	N010117	内六角圆柱头 M6*100 不锈钢	SCREW M6*100 A2	3
20	N010120	弹垫M6 不锈钢	LOCK WASHER M6 A2	3
21	N010125	平垫Φ6*Φ12*1	WASHER Φ6*Φ12*1	3
22	N010191	圆头内六角 M8*35 不锈钢	SCREW M8*35 A2	1
23	N010126	平垫Φ8*Φ16*1	WASHER Φ8*Φ16*1	1
24	N010110	内六角圆柱头M5*16 不锈钢	SCREW M5*16 A2	2
25	N010153	平垫Φ5*Φ12*1	WASHER Φ5*Φ12*1	2

8.机头组件 NOSE ASSEMBLY

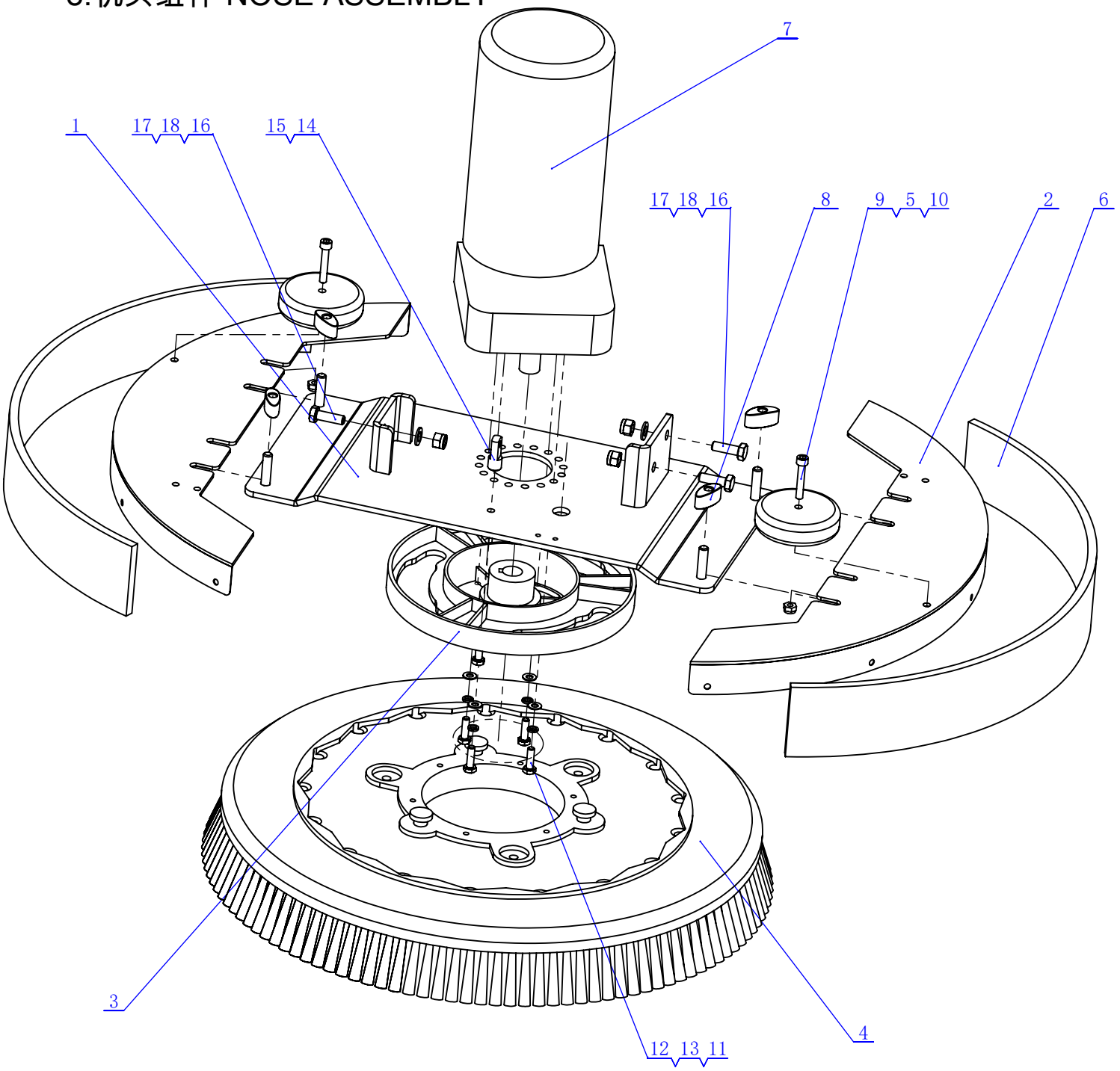

8.机头组件 NOSE ASSEMBLY

项目号	代号	名称	备注	数量
1	H010255	电机座	Brush disc fixing plate	1
2	H010248	刷盘外罩	Left and right nose shield	2
3	M020101	刷盘锁紧器	BRUSH PLATE Φ150*Φ18	1
4	P010201	刷盘 21寸	BRUSH 21''	1
5	P010112	机头防撞轮Φ100*20	WHEELΦ100*20	2
6	P010240	挡水裙边	Nose side brush	2
7	E010111	刷盘电机 24V 500W	Brush disc motor 36V 450W	1
8	P010114	花型螺母M8	KNOB M8	4
9	N010288	圆柱头内六角M6*35 不锈钢	SCREW M6*35 A2	2
10	N010129	自锁螺母M6 不锈钢	LOCK NUT M6 A2	2
11	N010125	平垫Φ6*Φ12*1	WASHER Φ6*Φ12*1	4
12	N010118	外六角螺栓 M6*20 不锈钢	SCREW M6*20 A2	4
13	N010120	弹垫M6 不锈钢	LOCK WASHER M6 A2	4
14	N010172	夹片式I型接头 M6	CONNECTOR TYPE I M6	1
15	N010141	外六角螺栓M6*12 不锈钢	SCREW M6*12 A2	1
16	N010133	外六角螺栓M8*25 不锈钢	SCREW M8*25 A2	3
17	N010130	自锁螺母M8 不锈钢	Self-locking nut M8 stainless steel	3
18	N010126	平垫Φ8XΦ16X1不锈钢	Flat mat Φ 8 x Φ 16 x1 stainless steel	3

9.扒头组件 SQUEEGEE ASSEMBLY

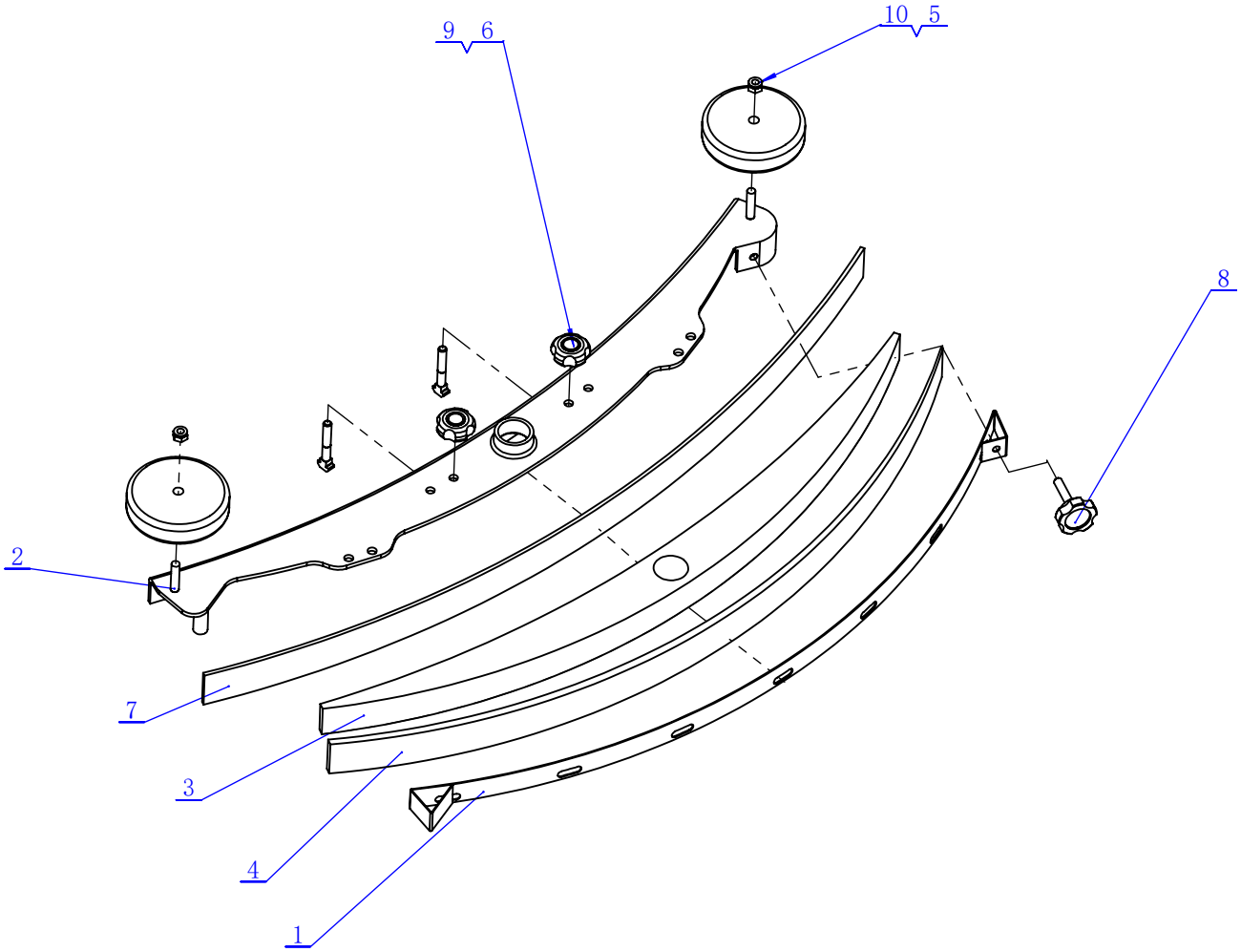

项目号	代号	名称	备注	数量
1	H010188	不锈钢条	STAINLESS STEEL STRIP	1
2	M020104	扒头主体 A7	SQUEEGEE BODY A7	1
3	P020116	半月板	MENISCUS	1
4	P020150	后胶条 960*56*4	REAR BLADE 960*56*4	1
5	P010112	防撞轮 Φ100	WHEEL Φ100*20	2
6	P010114	花型螺母M8	KNOB M8	2
7	P020151	前胶条 990*64*4.76	FRONT BLADE 990*64*4.76	1
8	N010150	钢条调节手柄M8	SCREW M8	1
9	N010282	一字螺杆M8x60	One - word screw M8x60	2
10	N010130	自锁螺母M8 不锈钢	LOCK NUT M8 A2	2

10.水路组件 WATER ASSEMBLY

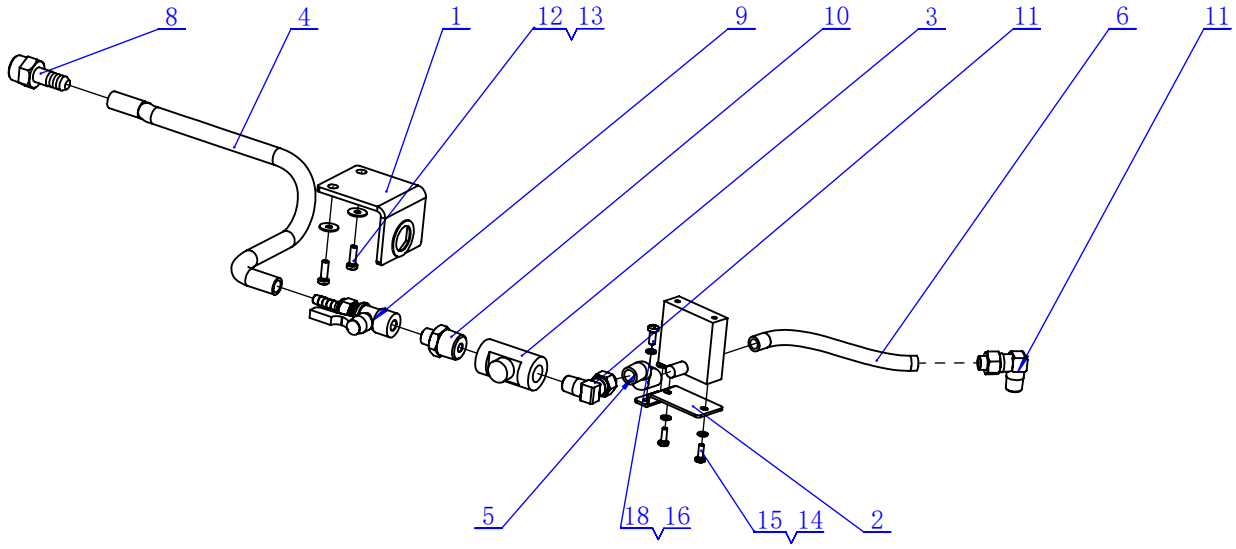

项目号	代号	名称	备注	数量
1	H010119	球阀支架62*65*44	VALVE SUPPORT 62*65*44	1
2	H010109	电磁阀支架 69*12*2	SUPPORT 69*12*2	1
3	P010119	过滤器3/8	FILTER 3/8	1
4	P020170	硅胶水管	The silicone tube	1
5	P020171	硅胶水管1	The silicone tube1	1
6	P020172	硅胶水管2	The silicone tube2	1
7	E010110	电磁阀24V	Solenoid valve 24 v	1
8	N010223	快速接头 1/2 D=12 d=10	CONNECTOR 1/2 D=12 d=10	1
9	N010101	1/2球阀	Ball valve	1
10	N010279	对丝接头3/8-1/2外丝	NIPPLE 3/8-1/2	1
11	N010105	外丝直角弯头3/8-12	ELBOW 3/8-12	2
12	N010156	盘头十字 M5X16 不锈钢	SCREW M5X16 A2	2
13	N010123	平垫Φ5*Φ15*1	WASHER Φ5*Φ15*1	2
14	N010277	平垫Φ4*Φ8*1	WASHER Φ4*Φ8*1	2
15	N010135	盘头十字螺钉M4*12 不锈钢	SCREW M4*12 A2	2
16	N010119	弹垫M5 不锈钢	LOCK WASHER M5 A2	2
17	N010122	平垫Φ5xΦ10x1	WASHER Φ5*Φ10*1	2
18	N010136	盘头十字螺钉M5*12 不锈钢	SCREW M5*12 A2	2