A6BT扫地机电气图纸
英文

南京埃尔顿智能科技有限公司	设计	Firma	页描述：封面		版本：
	校对				
	审批		项目编号：A6BT	第 1 页	共 3 页

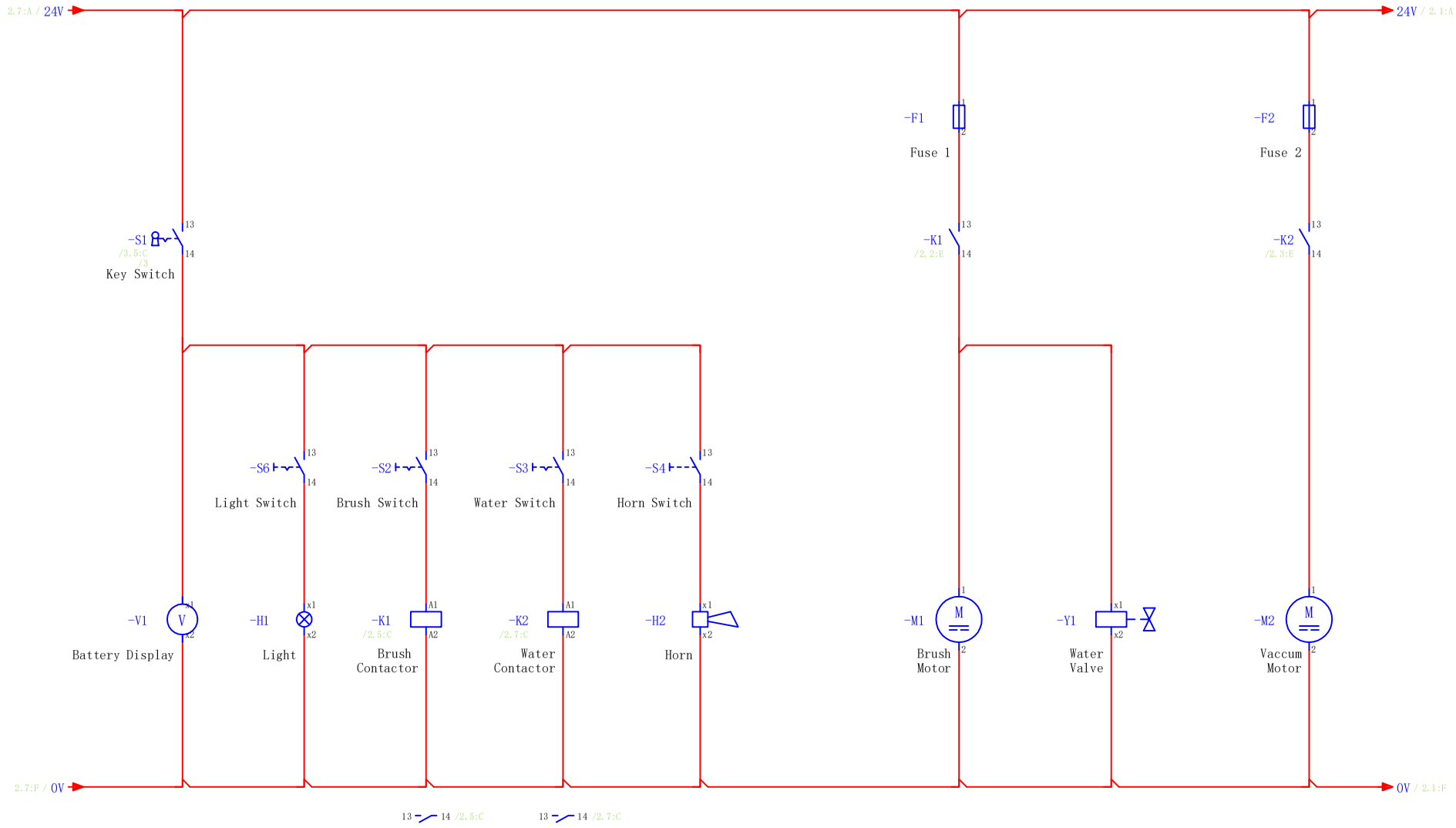

南京埃尔顿智能科技有限公司	设计	Firma	页描述：电路一		版本：
	校对				
	审批		项目编号：A6BT	第 2 页	共 3 页

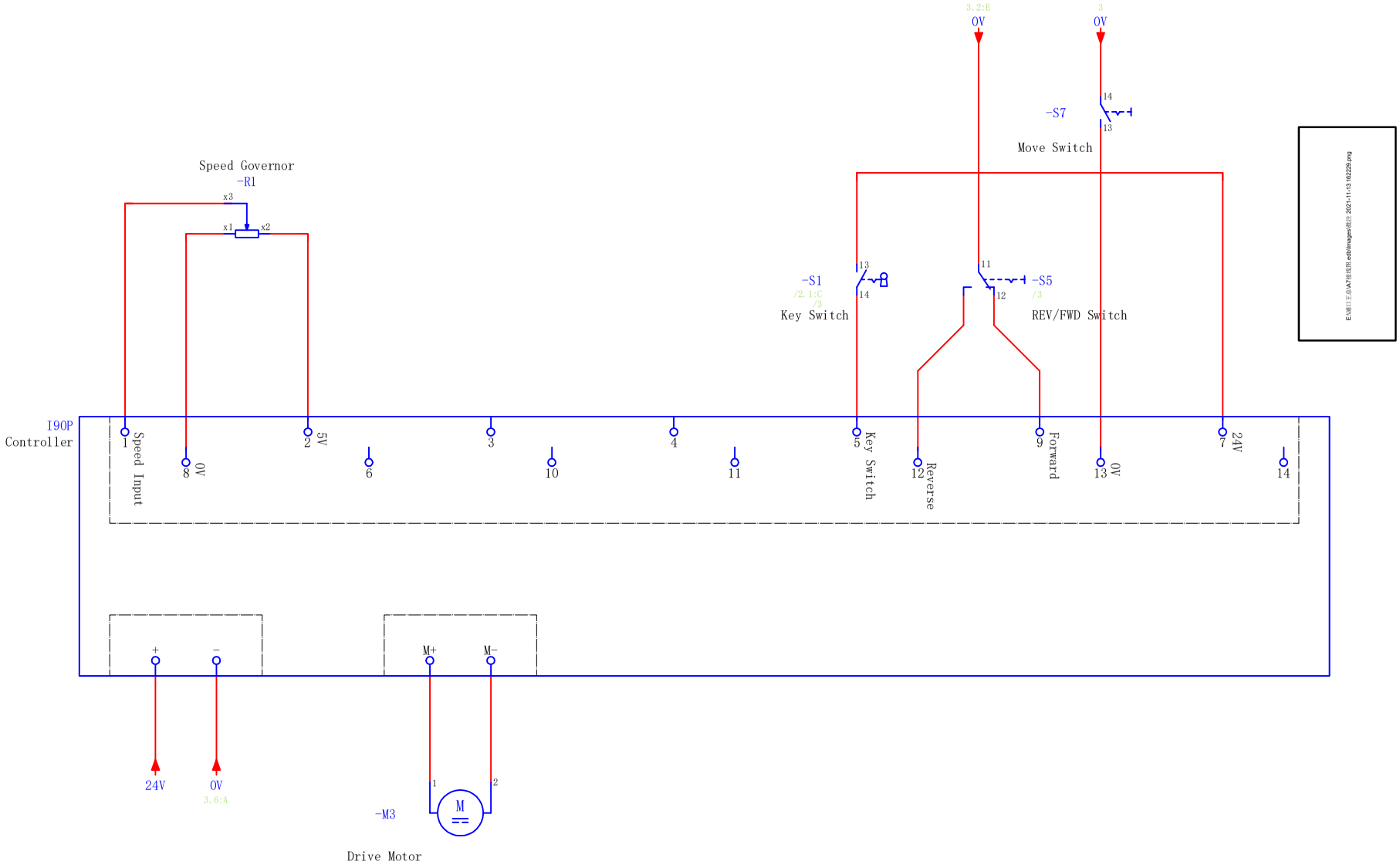

南京埃尔顿智能科技有限公司	设计	Firma	页描述：电路二		版本：
	校对				
	审批		项目编号：A6BT	第 3 页	共 3 页

A6BT扫地机电气接线图
英文

南京埃尔顿智能科技有限公司	设计	Firma	页描述：封面		版本：
	校对		项目编号：A6BT	第 1 页	共 3 页
	审批				

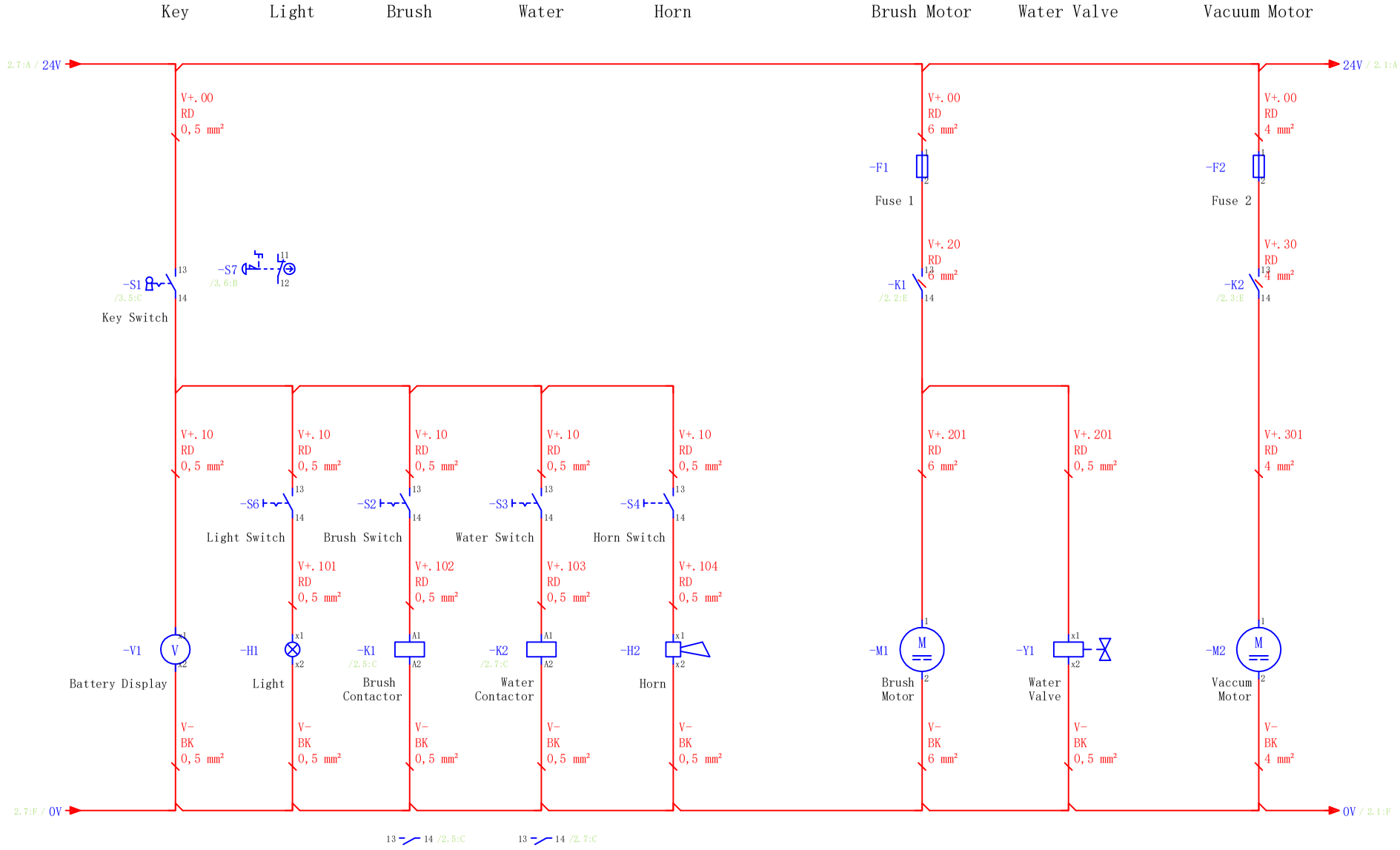

南京埃尔顿智能科技有限公司	设计	Firma	页描述：电路一		版本：
	校对				
	审批		项目编号：A6BT	第 2 页	共 3 页

Drive Motor

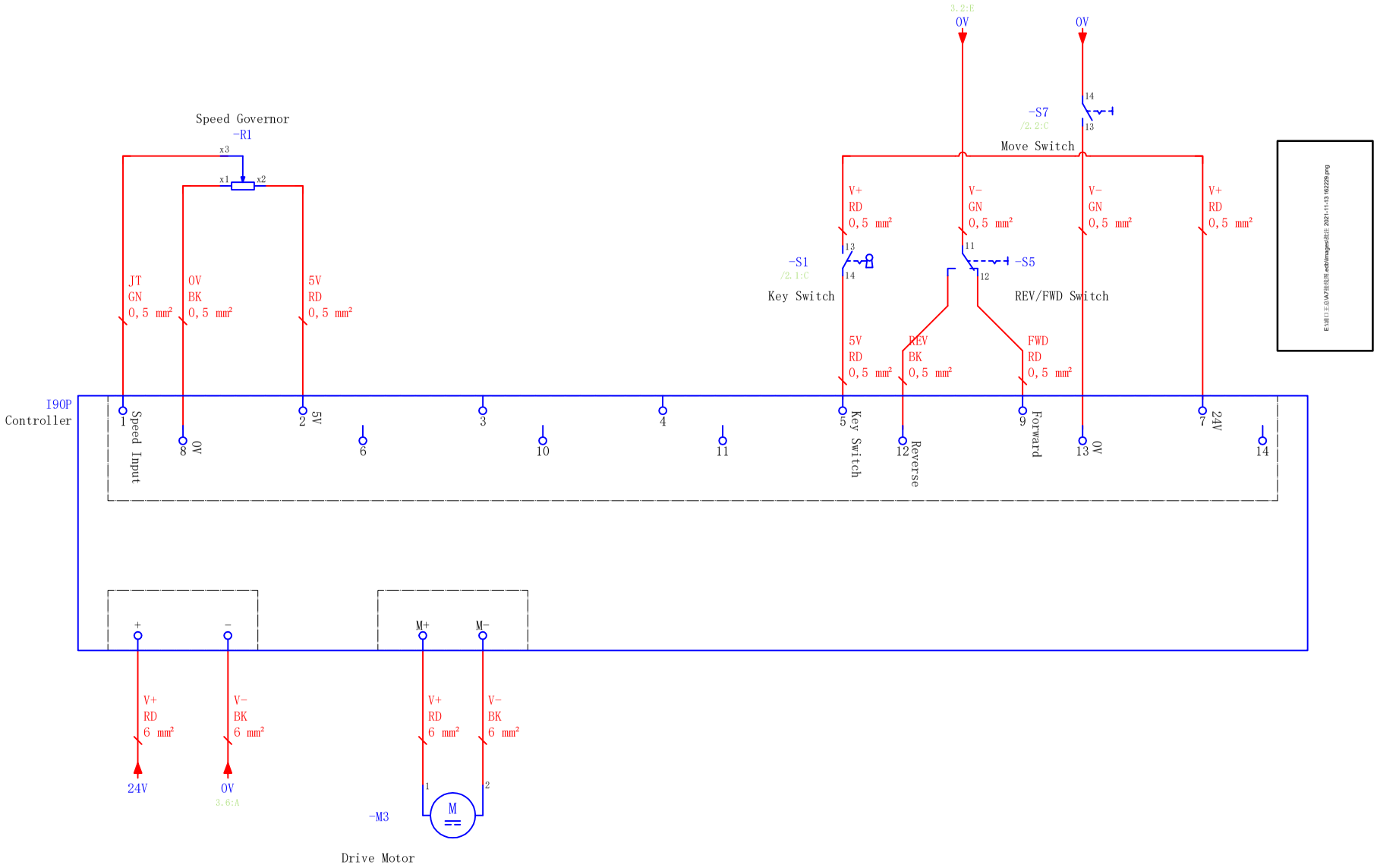

南京埃尔顿智能科技有限公司	设计	Firma	页描述：电路二		版本：
	校对				
	审批		项目编号：A6BT	第 3 页	共 3 页